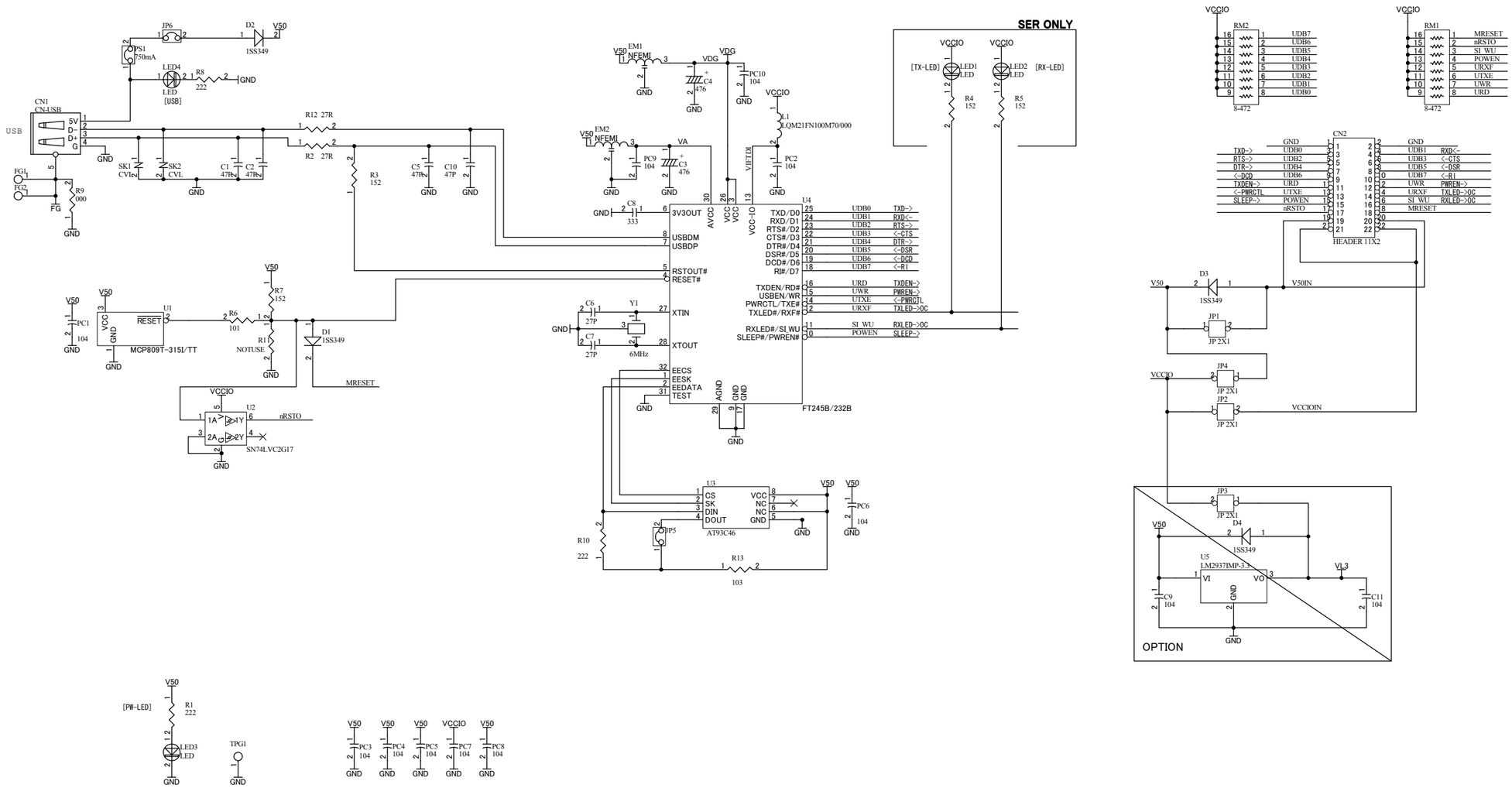

HUMANDATA	2007/09/27		
HuMANDATA LTD. OSAKA JAPAN www.hdl.co.jp		FTDI USB-I/F モジュール	
		DOC. No. USB-023	A1
Date: 27-Sep-2007 13:21:48	File: USB023A.sch	Sheet 1 of 1	