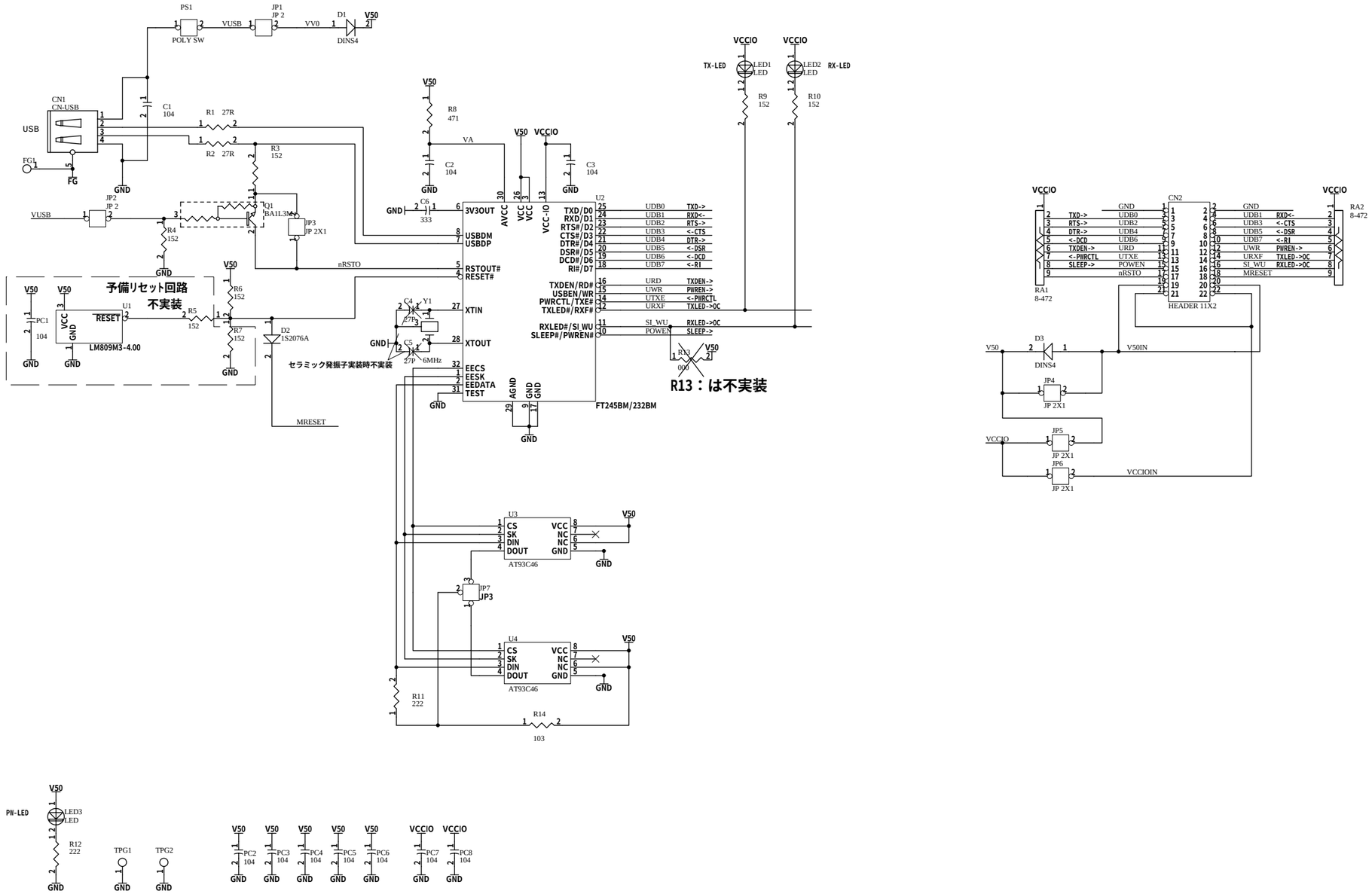

HUMANDATA		USB-004-FIFO / USB-004-SER	
有限会社ヒューマンデータ		DOC. No. USB-004	B
Date: 29-Oct-2003 10:52:43	File: USB004B.sch	Sheet 1 of 1	