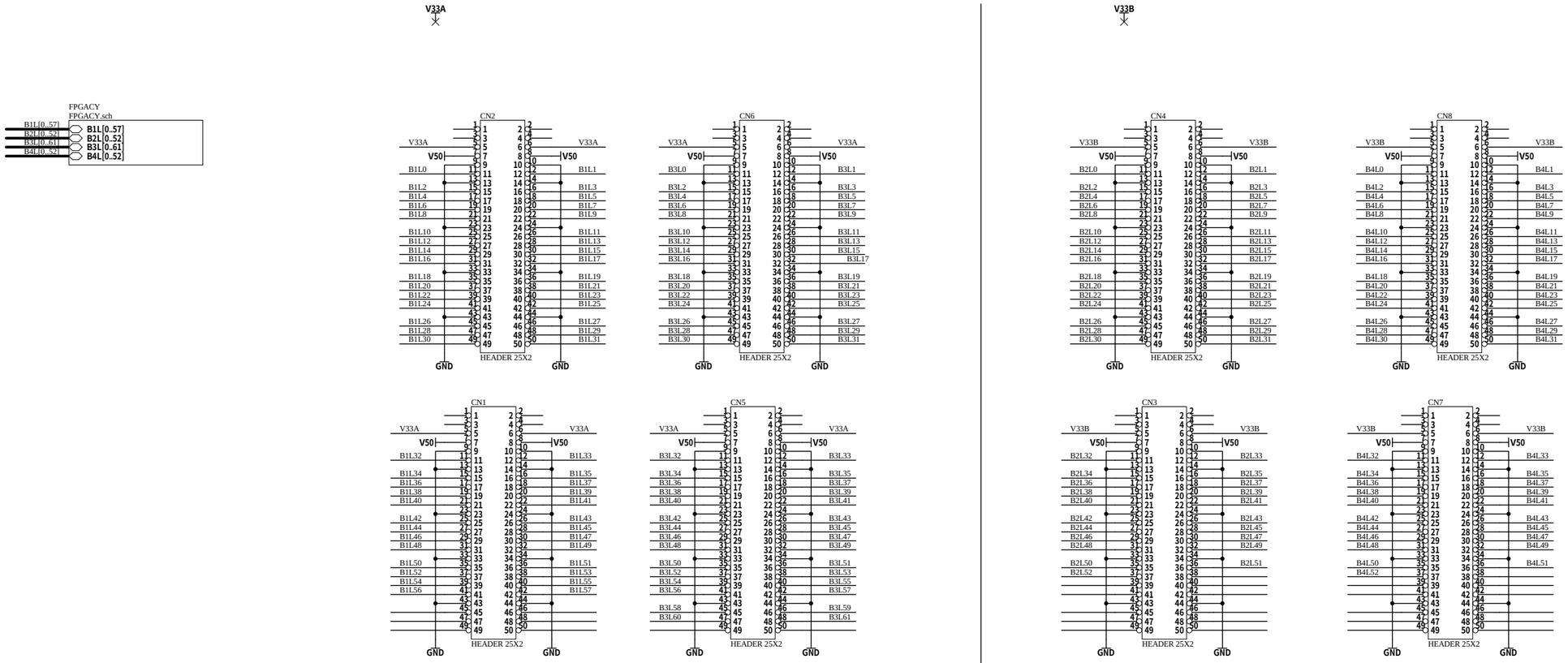

HuMANDATA LTD.
OSAKA JAPAN
www.hdl.co.jp

Cyclone Bread Board(GPIF)

DOC. No. CSP-026 B

Date: 10-Nov-2003 17:54:19

File: CSP026B.sch

Sheet 1 of 3

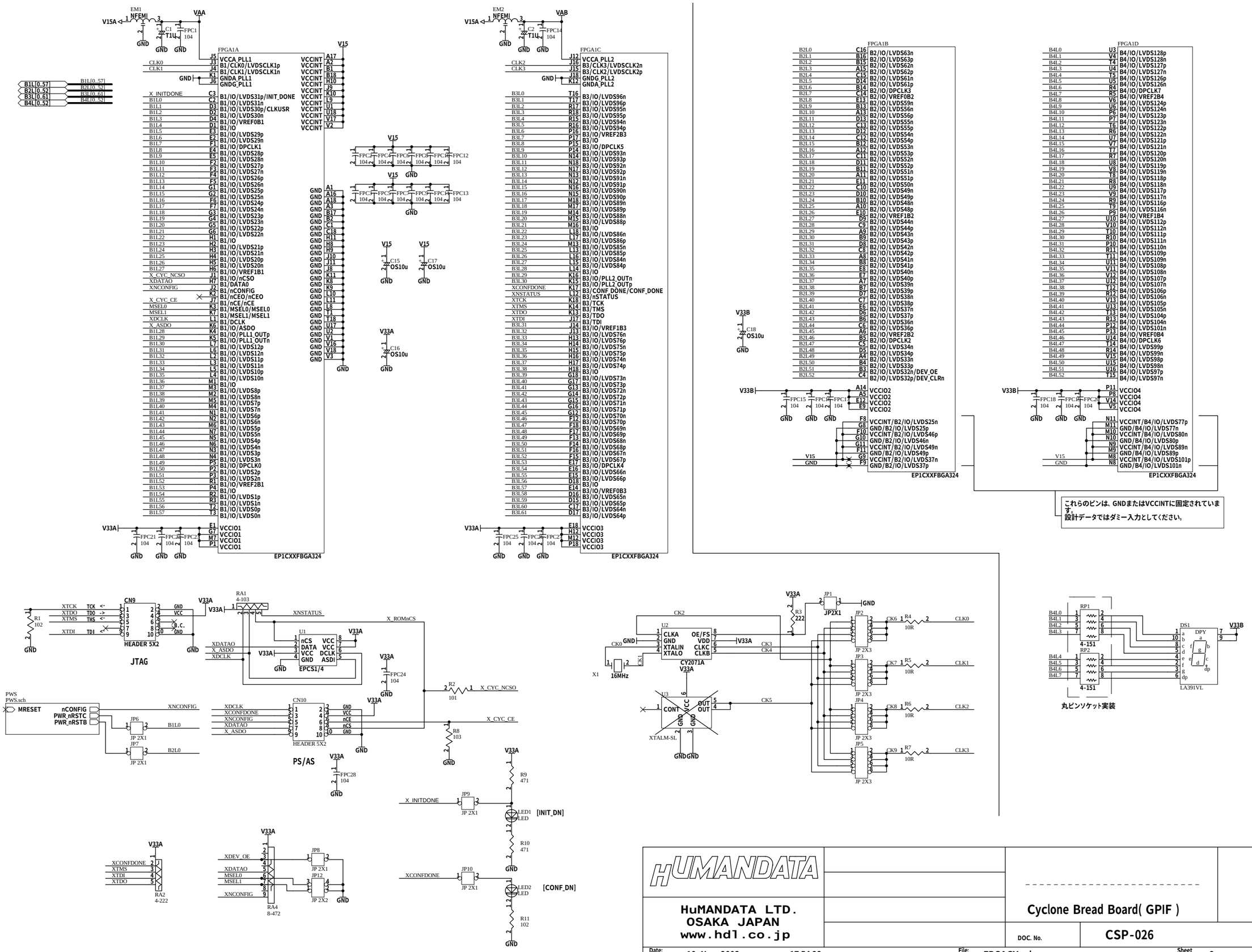
EM1 NFEMI
V15A
VAA
C1 T1U
FPC1 104
GND
FPGA1A
EP1CXXFBGA324
B1L[0..57]
B2L[0..52]
B3L[0..61]
B4L[0..52]
EM2 NFEMI
VAB
C2 T1U
FPC14 104
FPGA1C
FPGA1B
FPGA1D
V33B
C18 OS10u
V33A
C16 OS10u
C15 OS10u
C17 OS10u
これらのピンは、GNDまたはVCCINTに固定されています。
設計データではダミー入力としてください。
JTAG
CN9
HEADER 5X2
RA1 4-103
U1
EPCS1/4
PS/AS
CN10
PWS
PWS.sch
MRESET
nCONFIG
PWR_nRSTC
PWR_nRSTB
JP6
JP7
JP 2X1
RA2 4-222
RA4 8-472
JP8
JP12
JP 2X2
JP9
JP10
LED1 LED
LED2 LED
[INIT_DN]
[CONF_DN]
R1 102
R2 101
R8 103
R9 471
R10 471
R11 102
X_CYC_NCSO
X_CYC_CE
XNSTATUS
X_ROMnCS
XNCONFIG
B1L0
B2L0
CN2
U2
CV2071A
X1
16MHz
U3
XTALM-SL
JP1
JP2X1
R3 222
JP2
JP3
JP4
JP5
JP 2X3
R4 10R
R5 10R
R6 10R
R7 10R
CLK0
CLK1
CLK2
CLK3
RP1
RP2
4-151
DS1
DPY
LA391VL
丸ピンソケット実装
HuMANDATA LTD.
OSAKA JAPAN
www.hdl.co.jp
Cyclone Bread Board(GPIF)
DOC. No.
CSP-026
B
Date: 10-Nov-2003 17:54:22
File: FPGACY.sch
Sheet 2 of 3

電源コネクタ

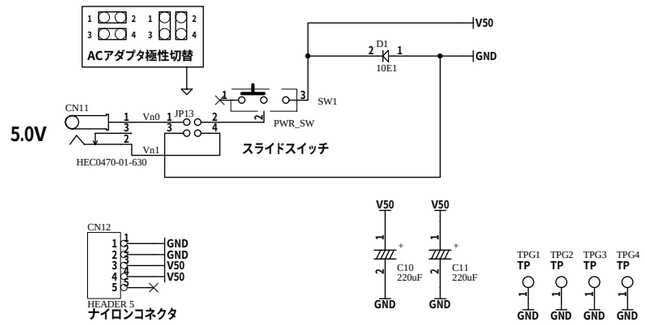

リセット

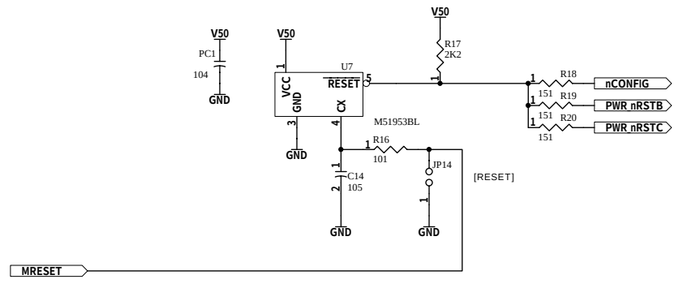

5.0 V → 3.3 V

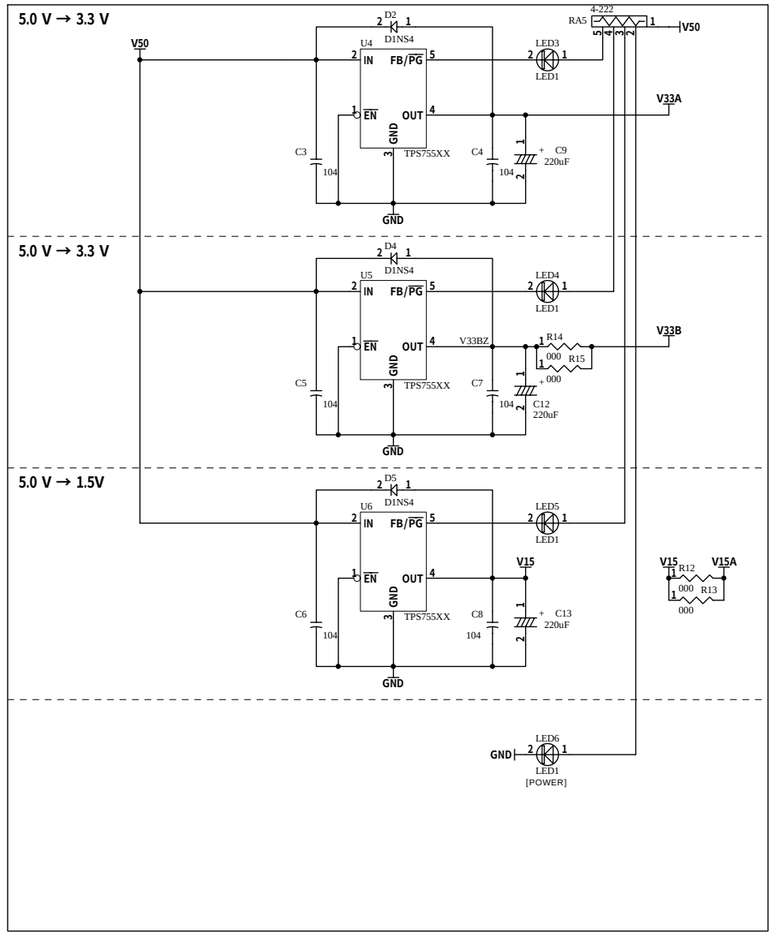

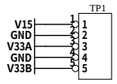

HUMANDATA		Cyclone Bread Board(GPIF)	
HuMANDATA LTD. OSAKA JAPAN www.hdl.co.jp		DOC. No. CSP-026	B
Date: 10-Nov-2003 17:54:25		File: PWS.sch	Sheet 3 of 3