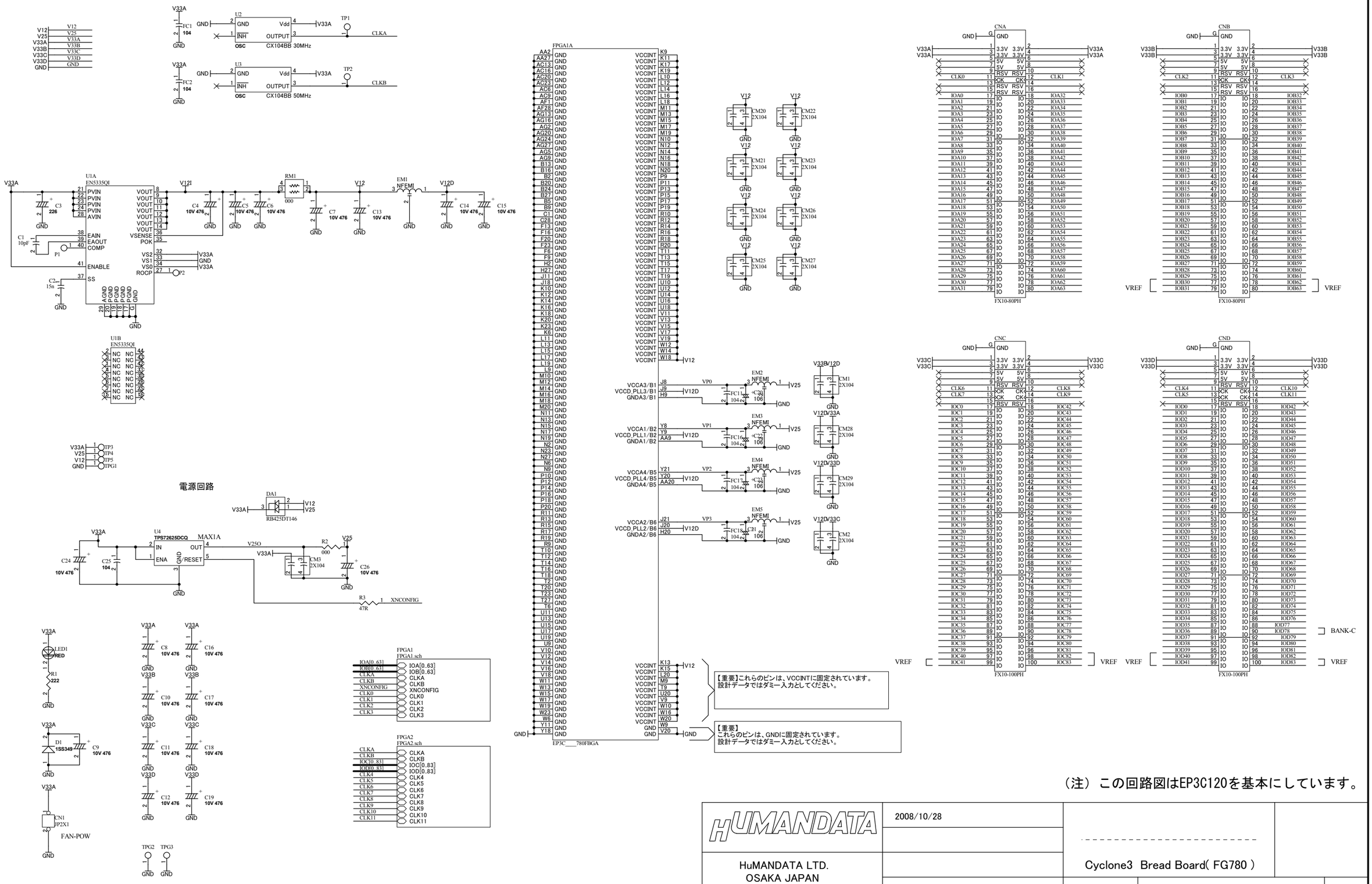

（注）この回路図はEP3C120を基本にしています。

HUMANDATA	2008/10/28		
HuMANDATA LTD. OSAKA JAPAN www.hdl.co.jp		Cyclone3 Bread Board(FG780)	
		DOC. No. ACM-202	A
Date: 28-Oct-2008 16:08:06	File: ACM202A.sch	Sheet 1 of 3	

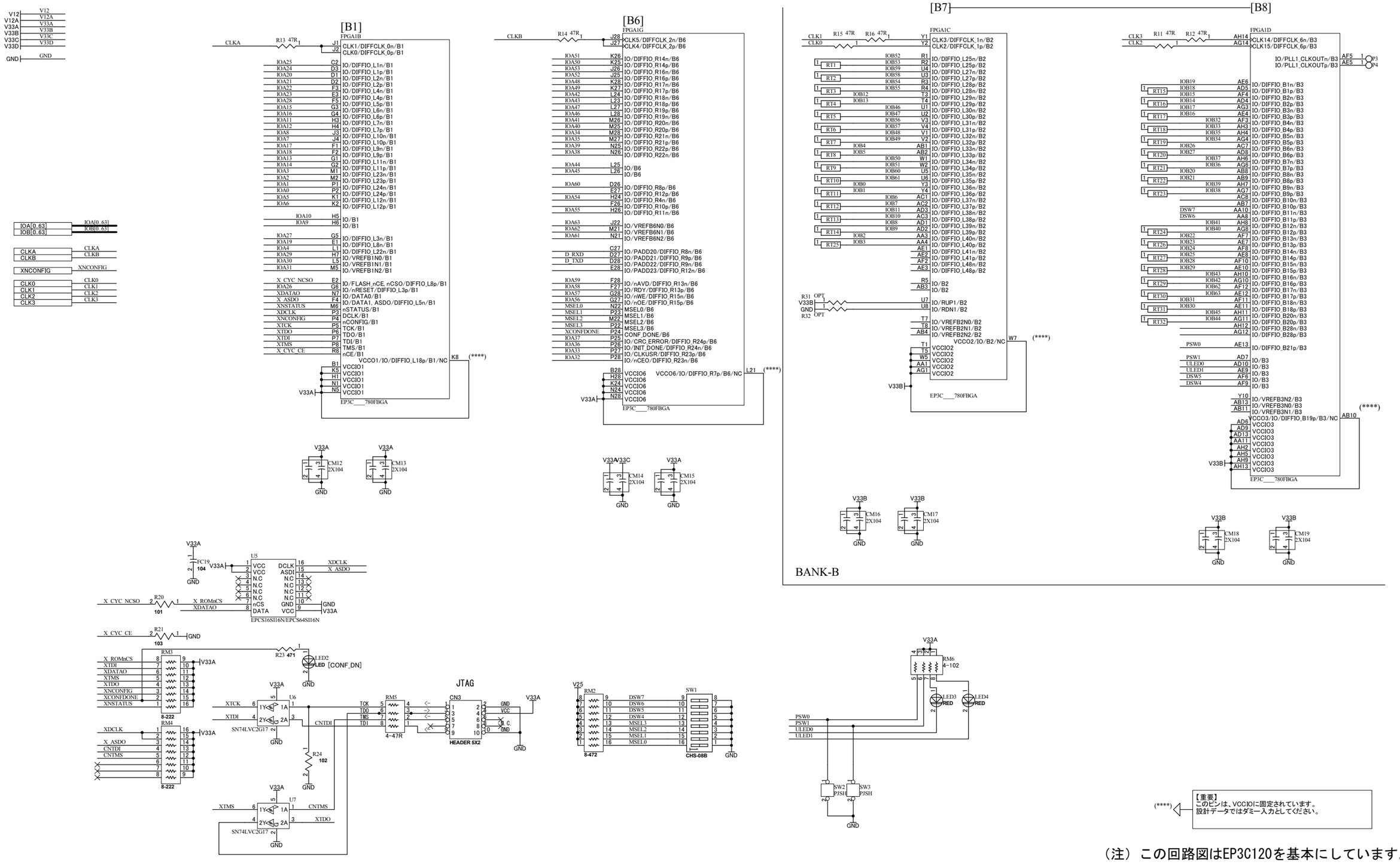

（注）この回路図はEP3C120を基本にしています。

HuMANDATA LTD. OSAKA JAPAN www.hdl.co.jp	Cyclone3 Bread Board(FG780)	
	DOC. No. ACM-202	A
Date: 28-Oct-2008 16:08:07	File: FPGA1.sch	Sheet 2 of 3

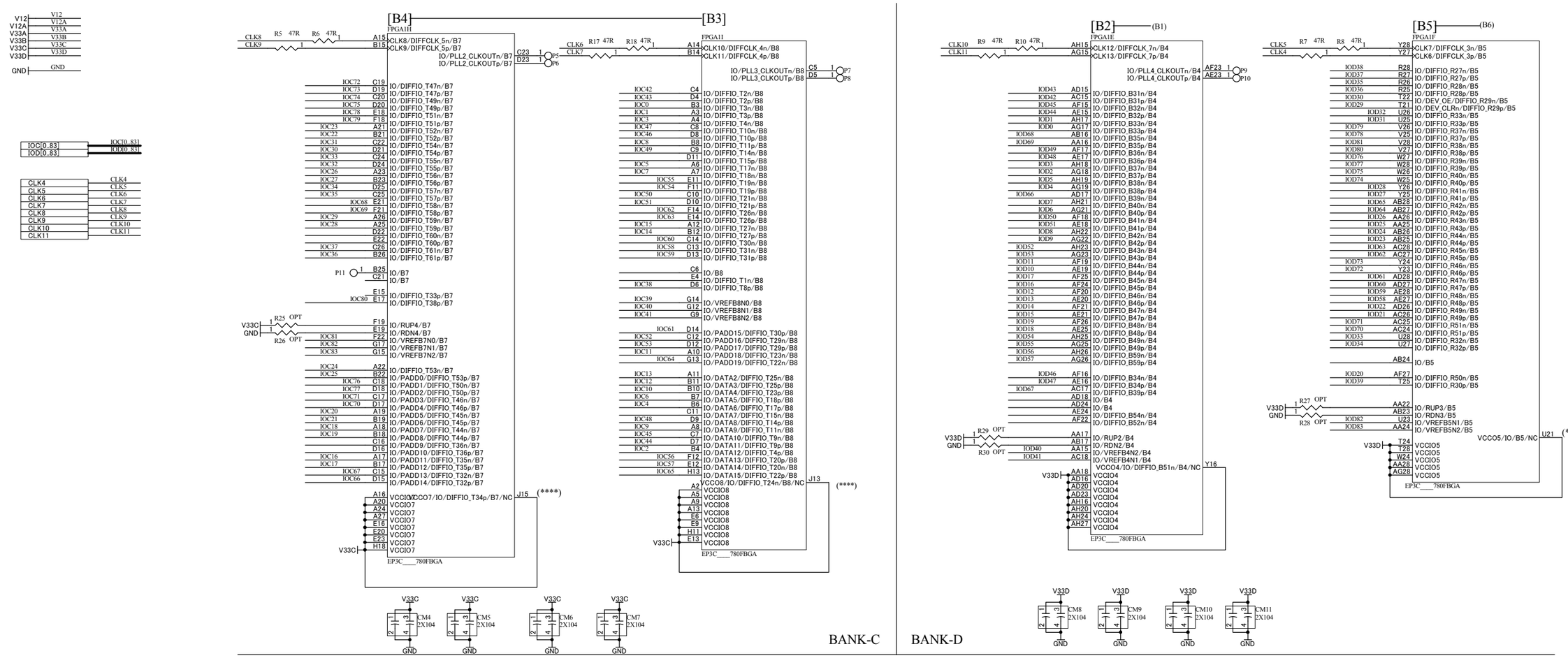

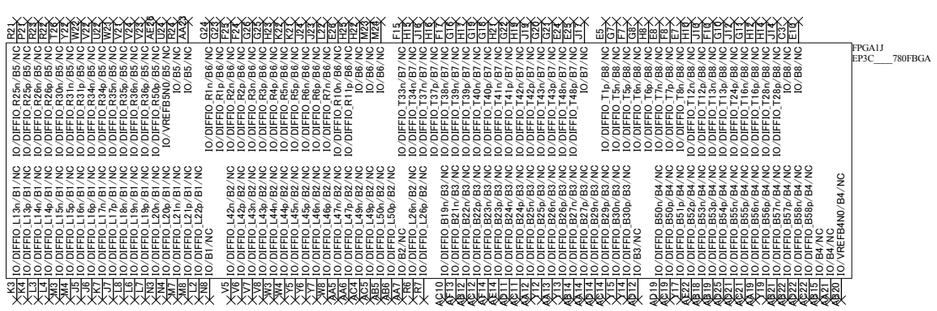

(****) 【重要】
このピンは、VCCIOに固定されています。
設計データではダミー入力としてください。

（注）この回路図はEP3C120を基本にしています。

HUMANDATA		Cyclone3 Bread Board(FG780)	
HuMANDATA LTD. OSAKA JAPAN www.hdl.co.jp		DOC. No. ACM-202	A
Date: 28-Oct-2008 16:08:07	File: FPGA2.sch	Sheet 3 of 3	