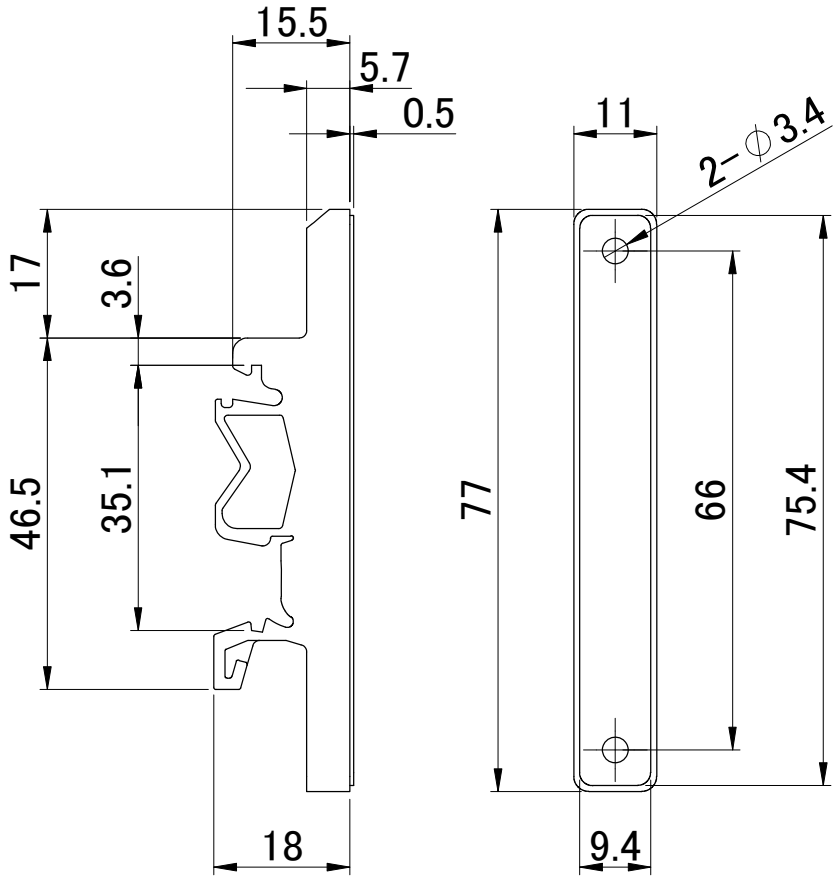


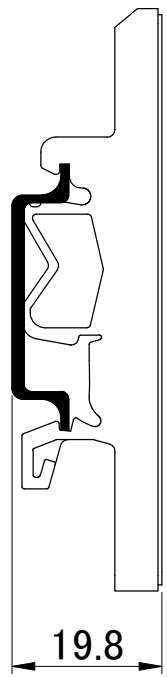


35mm取付時

<DINレール取付イメージ>

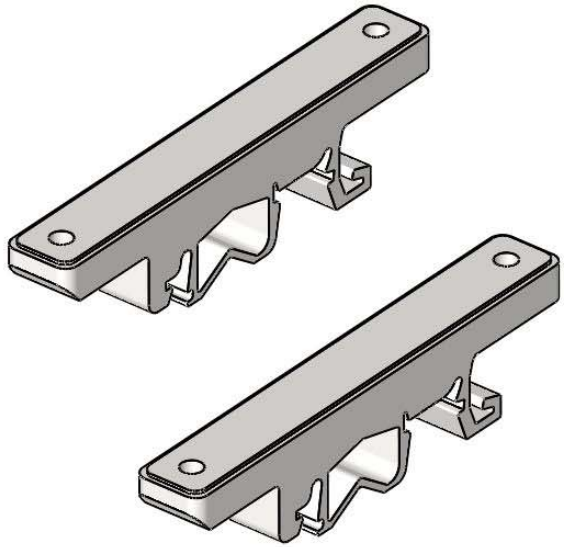

## 製品構成

| | |
|---|---|
| DIN取付足（DRF80-1）× 2個 | 材質：ポリプロピレン |
| タッピングねじ × 5個（予備 1個） | M3×10 |

| | | | |
|---|---|---|---|
| HUMANDATA® | SCALE 1:1 | UNIT mm | MATERIAL |
| CHK | DWG HDL 23. Jul. 25 ISSUED | TITLE ACC-048 Outline Drawing | |
| | | DRAWING NO ACC048-DWG-A | REV A |

A4 SHEET 1 OF 2

※製品筐体4隅に取付穴のある場合に取付できます

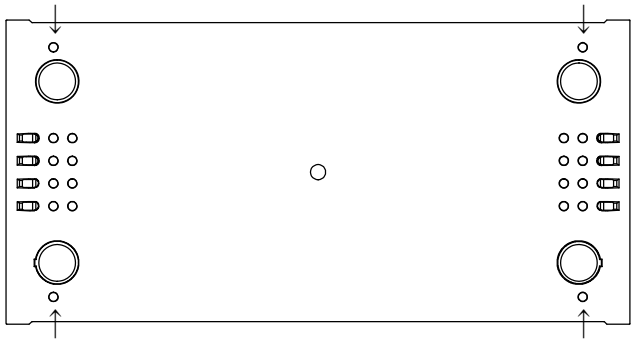

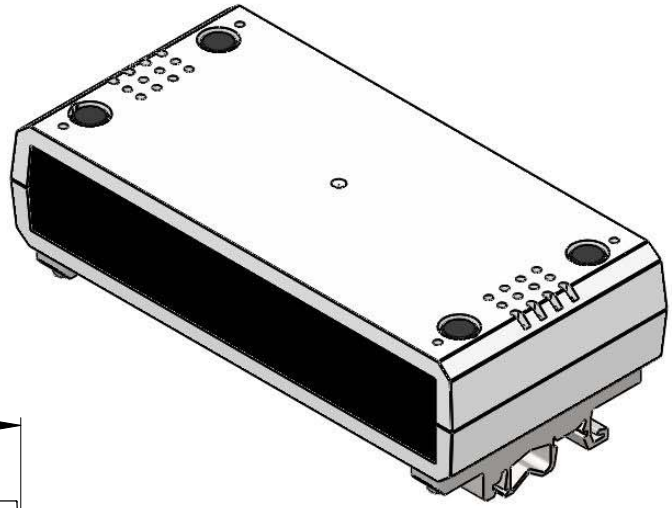

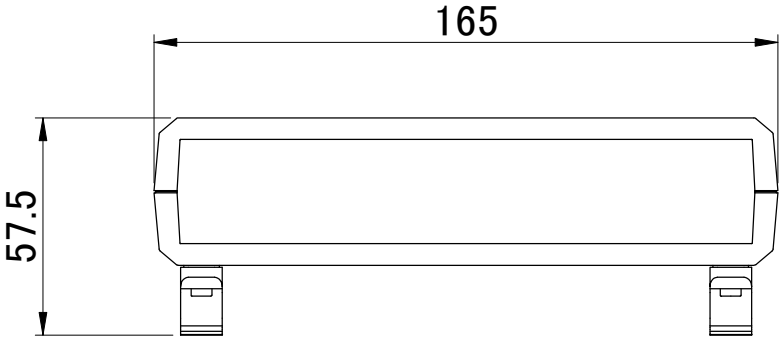


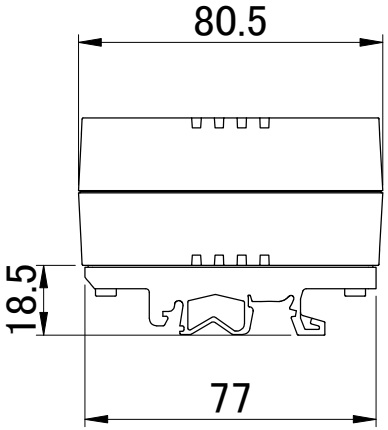


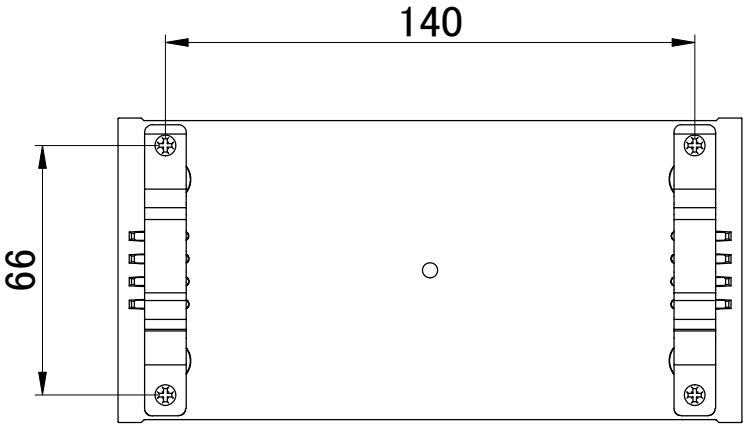


※ケースに取り付けた時の全体寸法

| | | | | |
|---|---|---|---|---|
| HUMANDATA® | | SCALE 1:1 | UNIT mm | MATERIAL |
| CHK | DWG | TITLE ACC-048 Outline Drawing | | |
| | | DRAWING NO ACC048-DWG-A | | REV A |

A4 SHEET 2 OF 2