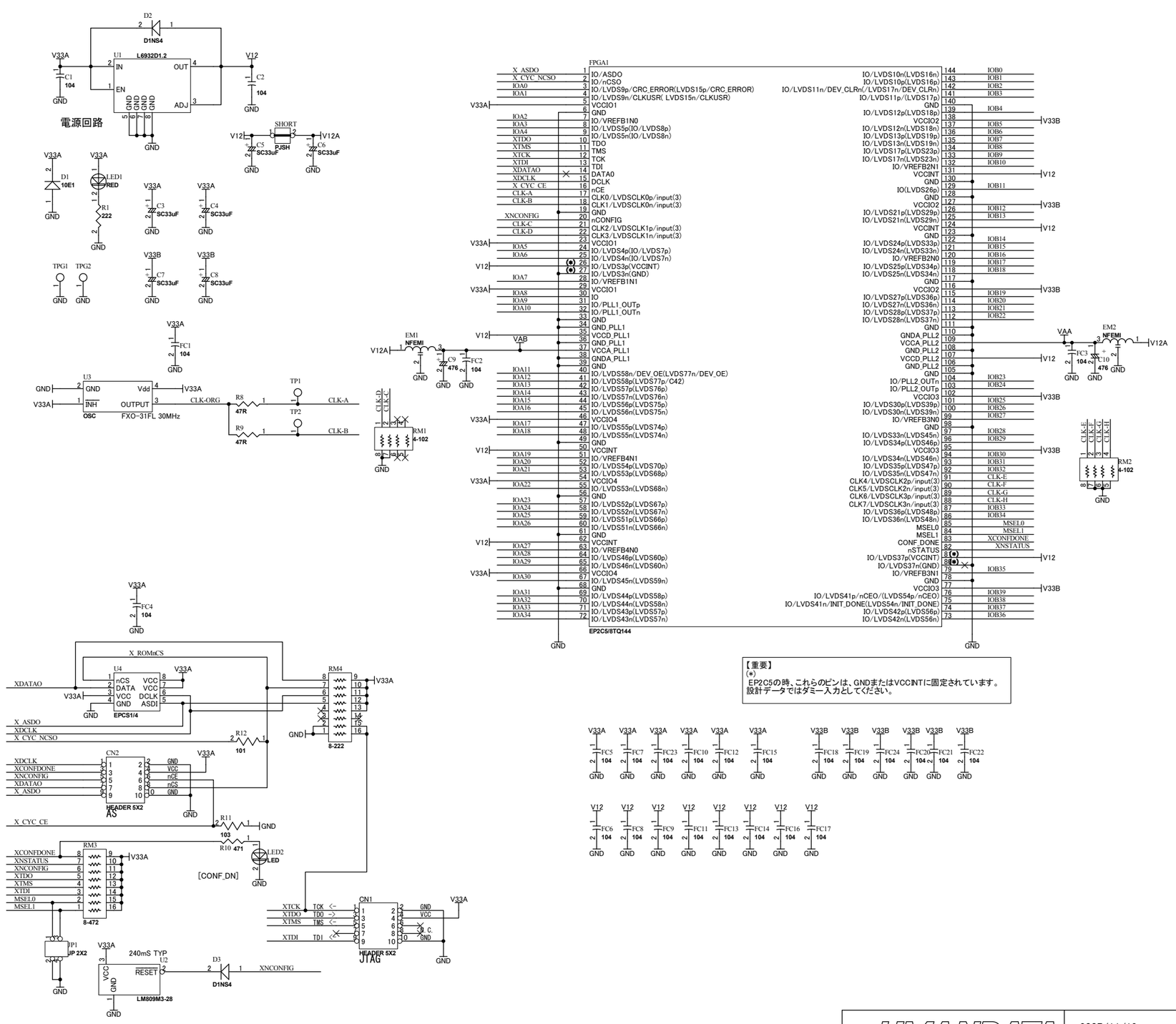

【重要】
(*)
EP2C5の時、これらのピンは、GNDまたはVCCINTに固定されています。
設計データではダミー入力としてください。

HUMANDATA	2007/11/19	
HuMANDATA LTD. OSAKA JAPAN www.hdl.co.jp	CycloneII Bread Board(PQ144)	
	DOC. No. ACM-015	B1
Date: 19-Nov-2007 09:54:42	File: ACM015B.sch	Sheet 1 of 1